TürTyp.: RR_P
Tür-Nr.: T2.00.20.1

Türtyp: Rohrrahmentür
Wandöffnung: 2,50 x 2,50

Beschreibung:

Lichte Durchgangsbreite gem. ASR: mindestens 1,05m

Brandschutz: gemäß Türliste
Schallschutz: gemäß Türliste
DIN Richtung: gemäß Türliste, Grundriss Objektplanung

Türblatt: *(Ausführung gem. Türliste und Hersteller)*

Rahmenkonstruktion:	Aluminium
Ausfachung:	VSG
Oberfläche:	Pulverbeschichtet, RAL 7022 Umbragrau
Falzausbildung:	Flächenbündig, stumpf mit Doppelfalz
Bodendichtung:	gem. Türliste

Zarge: *(Ausführung gem. Türliste und Hersteller)*

Einbaulage:	Verankert in Leibung gem. Angaben Hersteller Bündigkeit zur Wandaußenseite
Profiltiefe:	90mm
Art:	Aluminium
Oberfläche:	Pulverbeschichtet RAL 7022 Umbragrau
Falzdichtung:	3-seitige Falzdichtung, Farbe: schwarz
Vorrichtungen:	/

Seitenteil / Oberlicht: *(Ausführung gem. Türliste und Hersteller)*

Art:	Seitenteil 2 Stück
Oberfläche:	wie Zarge
Ausfachung:	VSG
Glashalteleiste:	wie Zarge

Beschläge: *(Ausführung gem. Türliste)*
Garnitur, Beschläge, Türschild, Fluchtfunktion, Schloss, Zylinderausführung, Türband, Türschließer, Bedienkräfte etc. gememäß Türliste

Hinweis Farbe:
Alle angegebenen Profilbreiten sind Richtmaße und sind Produkt- und Herstellerspezifisch abzustimmen.

Inhaltlich maßgebend ist die Türliste.
Alle Angaben und Anforderungen der Türliste sind vom AN selbständig zu prüfen.

Alle sichtbaren Elemente (Oberflächen, Beschläge, Verkleidungen, Abdeckungen etc.) sind vorab zu bemustern. Wahl durch den AG.

Zeichnung gilt sinngemäß für DIN R und DIN L
Alle Zeichnungen gelten nur in Verbindung mit dem jeweiligen Grundriss der Architekturplanung.
Elektronische Anschlüsse für beispielsweise Steuerungs- und Bedienelemente sind mit der jeweiligen TGA Planung abzustimmen.

T2.00.20.1
Bauart Brandwand
RS,
rauchdicht, selbstschließend
Rettungsweg

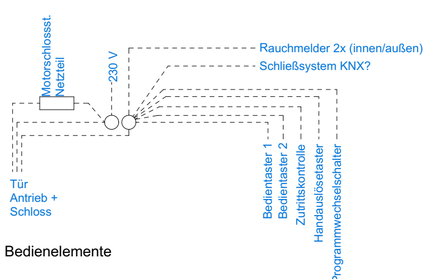

Bedienelemente

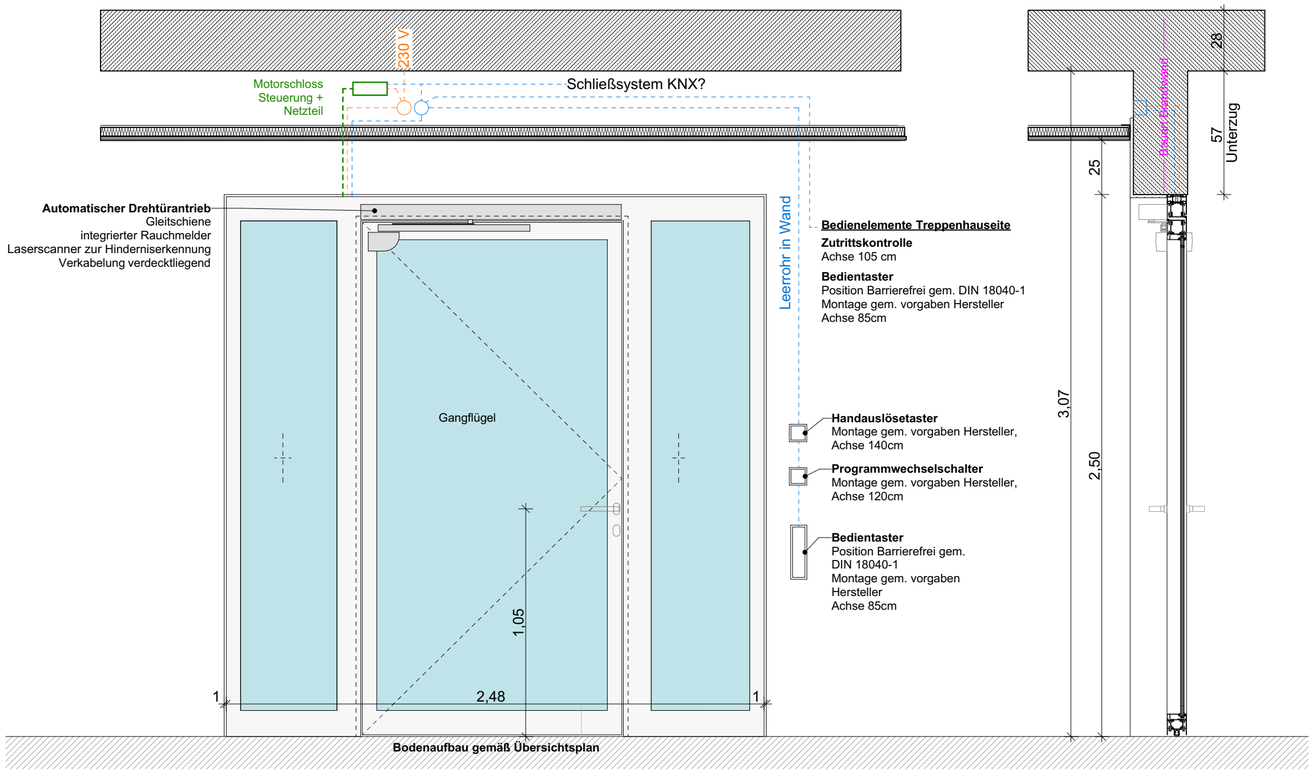

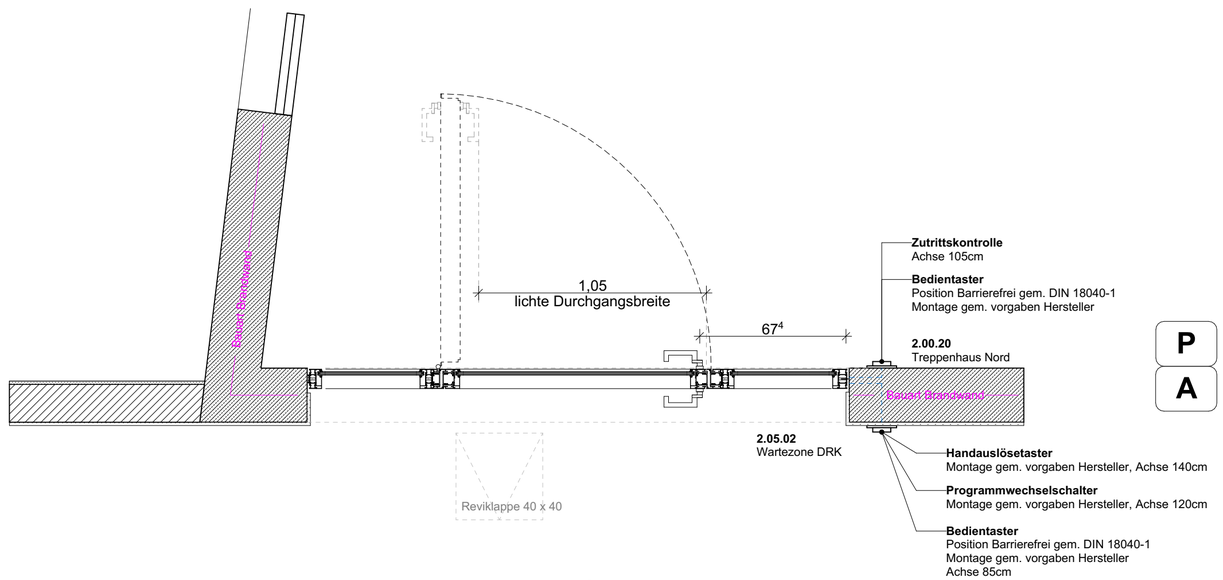

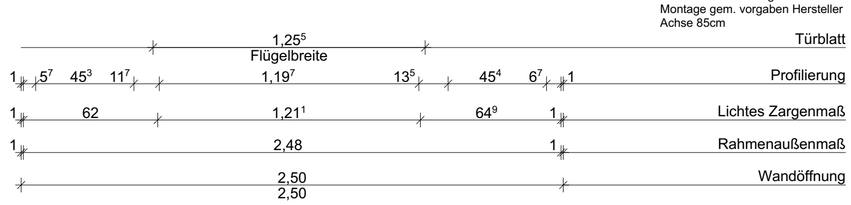

rd

PLANINHALT
RR_P
PLANCODE
COERDE_06_06_DE_05_TUI_43_1

DATUM	PHASE	GEZEICHNET	INDEX
26.08.2025	LP 5	mm/wj	1

PLANGRÖSSE	MASSSTAB	PLANNUMMER
42,0x59,4 cm	1:20	06.05.43

Sämtliche Maße sind vom Unternehmer an Ort und Stelle vorzunehmen zu prüfen.

Diese Pläne sind nur in Verbindung mit den Statikplänen und den Haustechnikplänen gültig.

Ausführung nach DIN 4108 und GEG-Nachweis.

± 0.00 = 56,32 m üNN

INDEX	DATUM	BEARBEITER	ART DER ÄNDERUNG
1	30.04.2026	wj	Türen angepasst
0	26.08.2025		

DIE ZEICHNUNG IST UNSER EIGENTUM. JEDE VERVIELFÄLTIGUNG, VERWENDUNG ODER MITTEILUNG AN DRITTE BEDARF UNSERER AUSDRÜCKLICHEN ZUSTIMMUNG. IST STRAFBAR UND WIRD GERICHTLICH VERFOLGT.
THE DRAWING IS OUR PROPERTY. ANY REPRODUCTION, DISTRIBUTION OR UNAUTHORISED USE IS PROHIBITED AND WILL BE PROSECUTED. § 106 F. n. 106F F.

BAUHERR

WBI Westfälische Bauindustrie GmbH
engelstraße 49
48143 münster
telefon 0251 972320
#Auftraggeber:in E-Mail

PROJEKT

2204 COERDE
Neubau Stadtteilhaus Coerde
hamannplatz
48157 münster